ԴՌՆԵՐԻ ԵՎ ՊԱՏՈՒՀԱՆՆԵՐԻ ԷՍՔԻԶՆԵՐ

Դ - 1

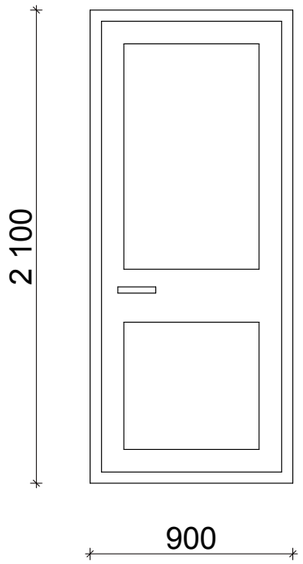

Դ - 2

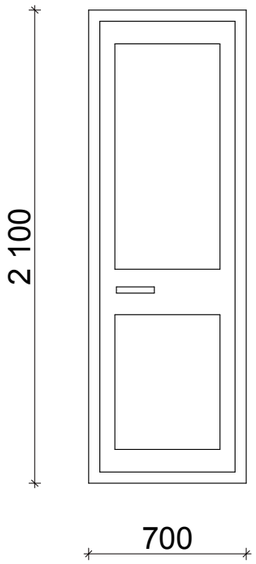

Դ - 3

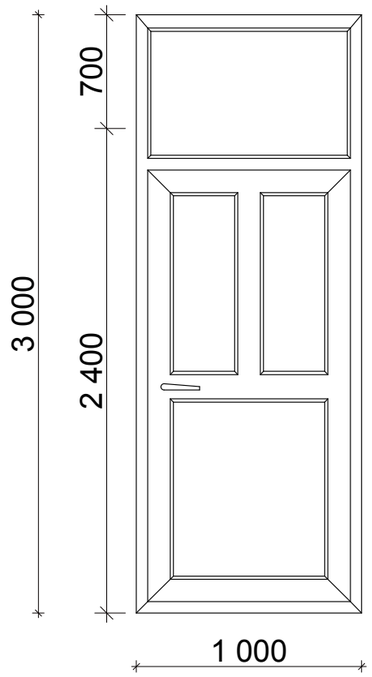

Պ - 1

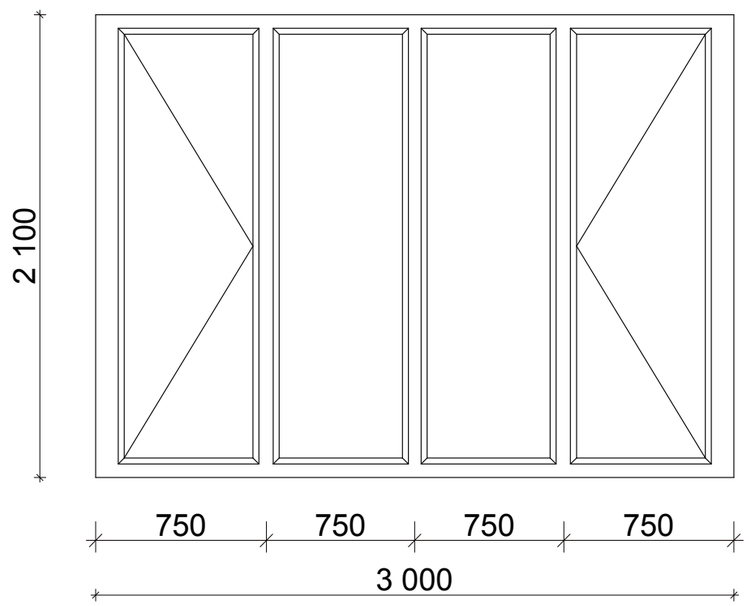

ՎԻՏՐԱԺ՝ Վ - 1

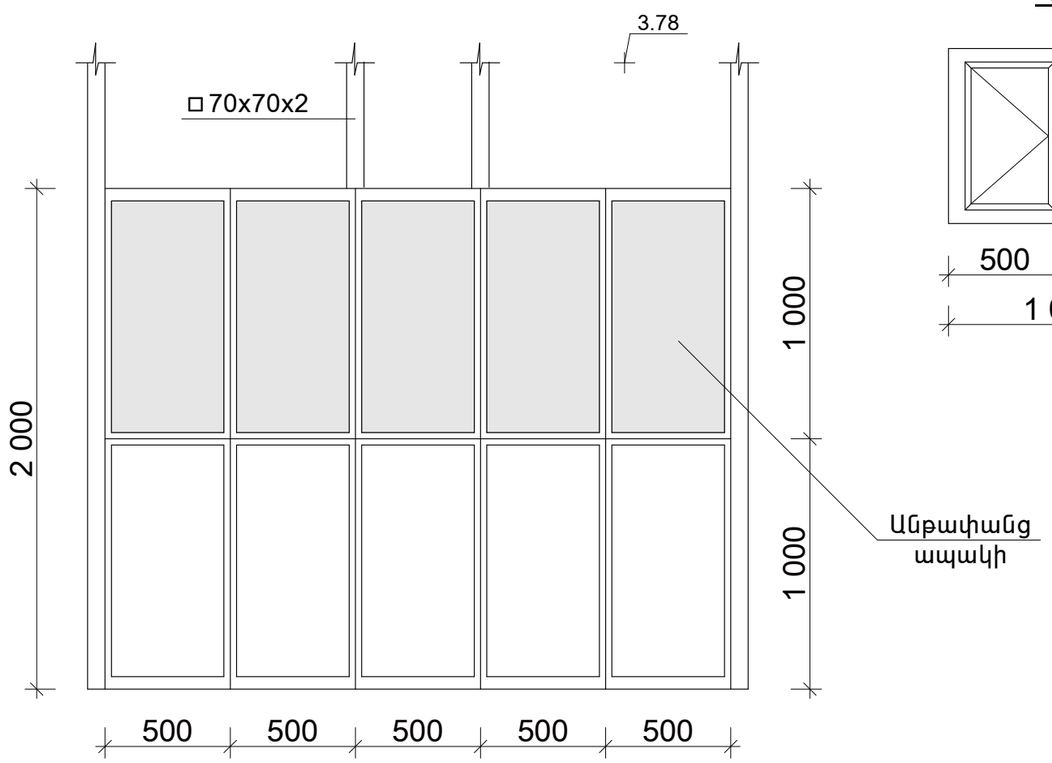

Պ - 2

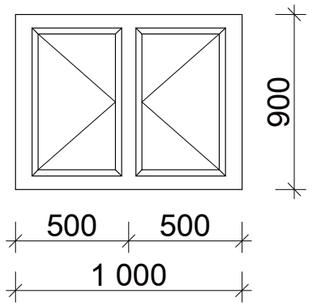

ՎԻՏՐԱԺԻ, ԴՌՆԵՐԻ ԵՎ ՊԱՏՈՒՀԱՆՆԵՐԻ ՄԱՍՆԱԳԻՐ

N/N	ՏԵՍԱԿԸ	ՔԱՆԱԿ	ՄԱԿՆ.	ԲԱՑՎՈՂ	ՉԲԱՑՎՈՂ	ԸՆԴ.
1.	Դուռ արտաքին, փայտի գույնի մետաղոպլ.	1	Դ-3	2.4 մ^2	0.7 մ^2	3.1 մ^2
2.	Դուռ ներսի, փայտի գույնի մետաղոպլաստե	3	Դ-2	1.47 մ^2	—	1.47 մ^2
3.	Դուռ ներսի, փայտի գույնի մետաղոպլաստե	6	Դ-1	1.89 մ^2	—	1.89 մ^2
4.	Պատուհան, փայտի գույնի մետաղոպլաստե	4	Պ-1	3.15 մ^2	3.15 մ^2	6.9 մ^2
5.	Պատուհան, փայտի գույնի մետաղոպլաստե	2	Պ-2	0.90 մ^2	—	0.90 մ^2
6.	Վիտրաժ, փայտի գույնի մետաղոպլաստե	1	Վ-1	—	—	5.0 մ^2

						ՊԱՅՄԱՆԱԳԻՐ՝ ԵՔ- ՊԸԱՇՁԲ - 14/ 46-4		
						Ք. ԵՐԵՎԱՆ, ՇԵՆԳԱՎԻԹ ՎԱՐՉԱԿԱՆ ՇՐՋԱՆԻ ԳՐԱԴԱՐԱՆԻ ԿԱՌՈՒՅՑՈՒՄ		
Նախագծեց	Ս. Զուբով					ՃԱՐՏԱՐԱՊԵՏԱ - ՇԻՆԱՐԱՐԱԿԱՆ ՄԱՍ	ՓՈՒԼ	ԹԵՐԹ	ԹԵՐԹԵՐ
ՆԳԵ	Հ. Հովսեփյան						ԱՆ	ՃՇ - 11	30
						ԴՌՆԵՐԻ ԵՎ ՊԱՏՈՒՀԱՆՆԵՐԻ ԷՍՔԻԶՆԵՐ	«ՍՈՒՖԵՏ» ՍՊԸ	